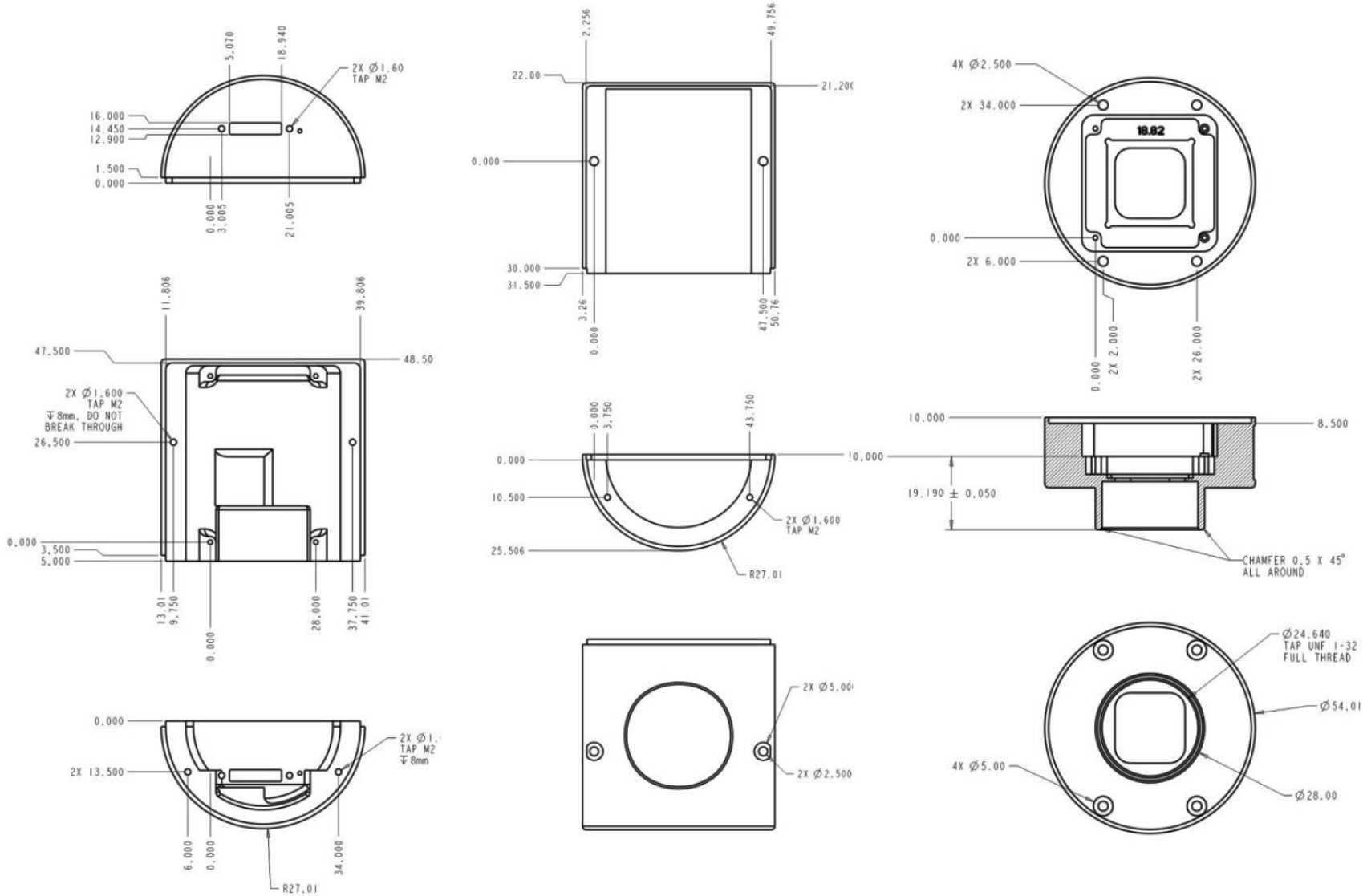
2X Ø1.60
TAP M2
5.070
18.940
16.000
14.450
12.900
1.500
0.000
0.000
3.005
21.005
2.256
49.756
22.00
21.20
0.000
30.000
31.500
3.26
0.000
47.500
50.76
4X Ø2.500
2X 34.000
18.82
0.000
2X 6.000
0.000
2X 2.000
2X 26.000
11.806
39.806
47.500
48.50
2X Ø1.600
TAP M2
↧8mm, DO NOT
BREAK THROUGH
26.500
0.000
3.500
5.000
13.01
9.750
0.000
28.000
37.750
41.01
0.000
3.750
43.750
0.000
10.500
25.506
10.000
2X Ø1.600
TAP M2
R27.01
10.000
8.500
19.190 ± 0.050
CHAMFER 0.5 X 45°
ALL AROUND
0.000
2X 13.500
2X Ø1.
TAP M2
↧8mm
6.000
0.000
34.000
R27.01
2X Ø5.00
2X Ø2.500
Ø24.640
TAP UNF 1-32
FULL THREAD
Ø54.01
4X Ø5.00
Ø28.00