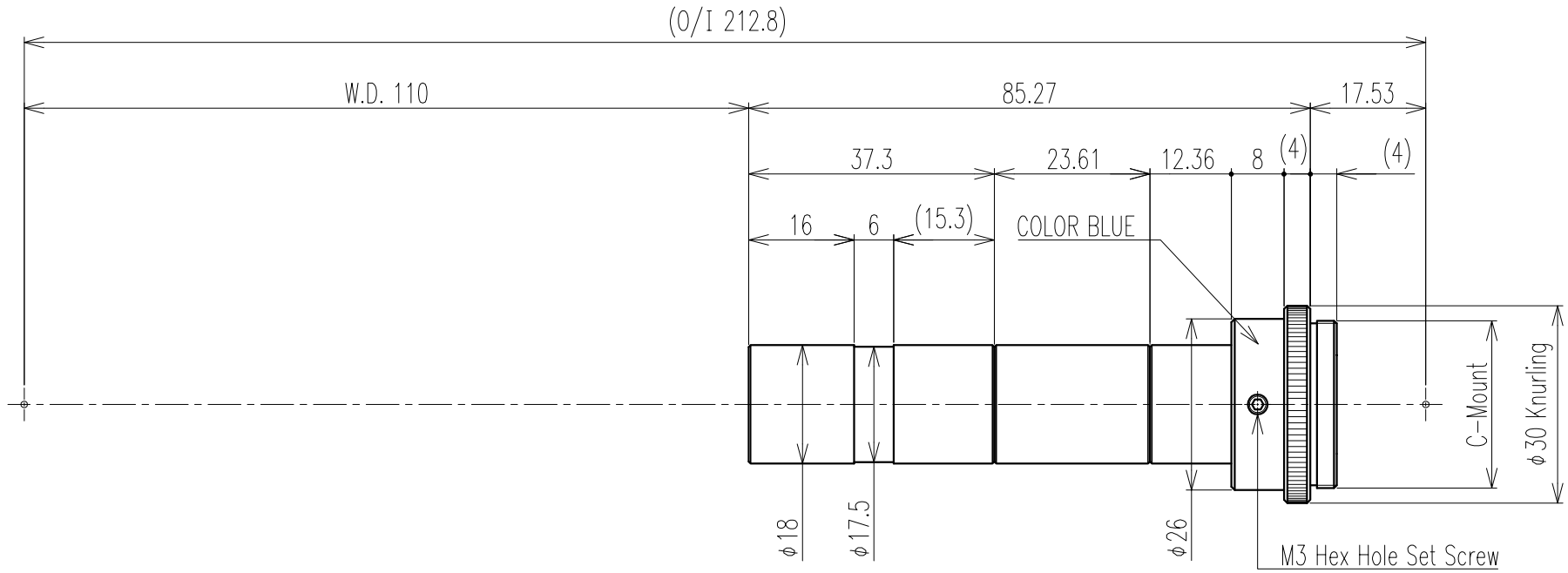

Optical Spec 光学仕様					
Mag. 倍率	X2±0.06	(±3%)	Resolution 分解能	8.0	μm
W.D. 作動距離	110±3.3	mm	Optical Distortion 光学ディストーション	1.52	%
Eff. F.No. 有効F値	23.8				
N.A. 開口数	0.042		TV Distortion テレビディストーション	0.49	%
D.O.F. 被写界深度	0.39	mm			

Notice 特記	
Compatible Camera : ≦ 2/3"	CoC 許容錯乱円直径が40μmの時
Calculation conditions	D.O.F.= 0.48 mm
Compatible pixel : 10 μm	
Correspond λ : 550 nm	
Correct Iris Stop : φ mm	

THIRD ANGLE PROJECTION 第三角法
UNIT : mm

SCALE 尺度	DATE 日付	MODEL NAME 機種名
1 : 1	2015.12.24	HR−2M−110

OPTART CORP.

REV.20150326